Крепежные планки для маркировочных табличек KM (стандартные держатель разной длины)

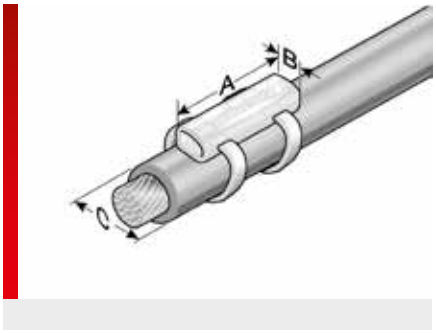

ИНФОРМАЦИЯ О ПРОДУКЦИИ

Индивидуальные держатели табличек для маркировки проводов, кабелей и шлангов. Держатели табличек KM для табличек типа KS, а также типа KSO.

- Держатели табличек закрепляются на месте с помощью кабельных стяжек.

Многоцелевой инструмент KM-T10 может быть использован, чтобы отрезать держатели табличек до удобной длины (A) для конкретных целей. Инструмент может обрабатывать материалы KM 9 и KM 15 без переустановки. Инструмент специального назначения ACS KMT10 указан в разделе «принадлежности».

СПЕЦИФИКАЦИЯ

-40 – 60 °C

Поливинилхлорид (PVC)

V0

Индивидуальная длина

Тип	Номер для заказа	Цвет	Длина мм	Ширина мм (B)	Рекомендованная пластинка Табличка	Кабельная стяжка макс. ширина мм	Рекомендованный мин. диаметр мм (C)	Кол./ уп. шт.
Продольная маркировка для проводов/шлангов, одно- и многострочная маркировка								
KM 9/10000	86321070	Прозрачный	10000,00	9,00	KSO 9/x	5,00	5,00	1
KM 15/10000	86321072	Прозрачный	10000,00	15,00	KS 15/x	5,00	10,00	1